SGS

POÊLE À ÉVACUATION DIRECTE OU À GAZ VENTILÉ

MANUEL D'INSTRUCTIONS

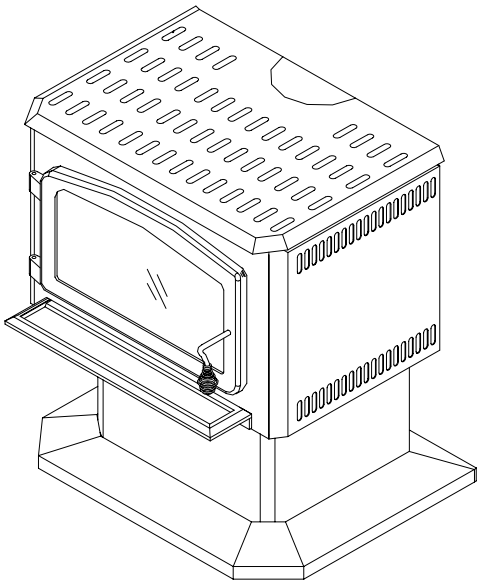

AVERTISSEMENT : Assurez-vous de bien suivre les instructions données dans cette notice pour réduire au minimum le risque d'incendie ou d'explosion ou pour éviter tout dommage matériel, toute blessure ou la mort.

POUR VOTRE SÉCURITÉ : Ne pas entreposer ni utiliser d'essence ou d'autres vapeurs et liquides inflammables dans le voisinage de cet appareil ou de tout autre appareil.

L'installation et l'entretien doivent être assurés par un installateur ou un service qualifié ou par le fournisseur de gaz.

QUE FAIRE SI VOUS SENTEZ UNE ODEUR DE GAZ :

- Ne pas tenter d'allumer l'appareil.
- Ne pas toucher à aucun interrupteur. Ne pas vous servir des téléphones se trouvant dans le bâtiment où vous vous trouvez.
- Appelez immédiatement votre fournisseur de gaz depuis un voisin. Suivez les instructions du fournisseur de gaz.
- Si vous ne pouvez rejoindre le fournisseur de gaz, appelez les services d'incendie.

L'INSTALLATION DE VOTRE APPAREIL DOIT ÊTRE EN CONFORMITÉ AVEC LA RÈGLEMENTATION DES AUTORITÉS LOCALES OU EN L'ABSENCE DE CELLE-CI AVEC LES NORMES D'INSTALLATION **ANSI Z223.1** (USA) OU **CAN/CGA B149** (Canada).

GARDEZ CE MANUEL D'INSTRUCTION POUR RÉFÉRENCES FUTURES

S B I , 1700 LÉON-HARMEL, QUÉBEC, (QUÉBEC), CANADA, G1N 4R9
Fax : (418) 527-4311
Tél : (418) 527-3060
www.drolet.ca

010517/45047F_fév 03

TABLE DES MATIÈRES

RENSEIGNEMENTS GÉNÉRAUX 2
MISE EN GARDE 2
SPÉCIFICATIONS TECHNIQUES 3
Dimensions du SGS 3
Dimensions du SGS II 4
Brûleur 5
Vannes à gaz 5
Ajustements de la pression 5
Options disponibles 5
INSTALLATION 6
Avis de sécurité 6
Choix d'un emplacement 6
Dégagements aux matériaux combustibles 7
Installation en évacuation directe 8
Longueurs critiques des conduites d'évacuation 8
Localisation sécuritaire de la terminaison murale 9
Installation des conduites d'évacuation murales Drolet 10
Installation en évacuation à gaz ventilée ("B-Vent") 12
Longueurs critiques des conduites d'évacuation 12
Conversion de l'appareil à l'évacuation "B-Vent" 13
Raccordement au gaz 15
Installation des bûches 15
Installation de l'ensemble de braise 16
Installation du contour de piédestal (modèle SGS et SGS II) 16
OPÉRATION DE VOTRE APPAREIL 17
Conseils de sécurité 17
Instructions d'allumage 17
Instructions pour éteindre le poêle 18
Utilisation d'un thermostat mural (optionnel AC05558) 18
Les avantages du ventilateur DROLET 19
Installation d'un interrupteur thermique (optionnel AC05530) 20
ENTRETIEN DE VOTRE APPAREIL 21
Maintenance annuelle 21
Porte vitrée 21
Nettoyage 21
Réparation 21
Brûleur 22
Retrait du brûleur 22
Installation du brûleur 22
Ajustement de l'obturateur d'air (sous le brûleur) 22
OPTIONS 23
PIÈCES DE REMPLACEMENT 23
GARANTIE LIMITÉE 24

RENSEIGNEMENTS GÉNÉRAUX

Le POÊLE À GAZ SGS est un appareil sur socle à haut rendement, d'une puissance maximale de 28 500 BTU/h (8,4 kW) au gaz naturel et de 26 000 (7,6 kW) au gaz propane. Il comporte une valve de contrôle millivolt et une veilleuse constante. Cette vanne est également indépendante de toute alimentation électrique extérieure. Votre appareil continuera donc de réchauffer la maison dans le cas d'une panne de courant.

Pour un rendement accru, un ventilateur tangentiel ultra silencieux est offert en option ainsi qu'un thermostat mural.

Cet appareil doit être adéquatement relié à un système d'évacuation des gaz de combustion. Lisez ces instructions d'installation et consultez les autorités compétentes au sujet des codes du bâtiment avant d'installer cet appareil. L'installation de votre poêle et de ses conduits d'évacuation doit être conforme aux instructions de ce manuel seulement. Dans le cas d'une installation en évacuation directe, utilisez seulement les tuyaux d'évacuation Drolet, Cheminées Sécurité International (Secure Vent), Selkirk (Direct-Temp) et Simpson Dura-Vent.

Ce poêle à gaz a été vérifié par Services d'essais Intertek conformément aux normes canadiennes CGA 2.33-M00 et CGA-2.17-M91 et américaines ANSI Z21.88-2000.

GARDEZ CE MANUEL D'INSTRUCTION POUR RÉFÉRENCES FUTURES

Cet appareil est approuvé pour les maisons mobiles dans le cas d'une installation en évacuation directe seulement. Il doit donc être installé conformément aux normes CAN/CSA Z240 MH ou CAN/CSA Z240RV ou titre 24 CFR partie 3280 ou lorsque applicable à la norme américaine ANSI/NFPA 501A ou ANSI-A119.2/NFPA 501C.

Au Canada, l'unité peut être installée au gaz naturel dans une altitude comprise entre 0 et 4500' (0-1370m). Pour une installation au gaz propane, un ajustement est nécessaire entre 2000' et 4500' (610-1370m). Dans le cas d'une installation aux États-Unis, référez-vous au code du gaz pour des altitudes supérieures à 2000' (610m)

MISE EN GARDE

- L'INSTALLATION DOIT ETRE FAITE PAR UN INSTALLATEUR QUALIFIE.
- NE BRULEZ PAS DE BOIS OU AUTRES COMBUSTIBLES DANS CET APPAREIL.
- L'APPAREIL DEVIENT TRES CHAUD LORS DE SON UTILISATION. GARDEZ ELOIGNES DE CET APPAREIL LES ENFANTS, LES MEUBLES, LES TISSUS AINSI QUE TOUS MATERIAUX INFLAMMABLES.
- AVISEZ LES ADULTES ET LES ENFANTS DU DANGER DE BRULURES DUES AUX SURFACES TRES CHAUDES ET QU'ILS DOIVENT S'EN ELOIGNER POUR EVITER QUE LEURS VETEMENTS NE S'ENFLAMMENT.
- LES JEUNES ENFANTS DOIVENT ETRE SOUS SURVEILLANCE LORSQU'ILS SONT DANS LA MEME PIECE QUE LE POELE.
- LE POELE DOIT ETRE INSPECTE AVANT LA PREMIERE UTILISATION ET PAR LA SUITE, AU MOINS UNE FOIS L'AN PAR UN TECHNICIEN QUALIFIE. DES NETTOYAGES PLUS FREQUENTS PEUVENT ETRE NECESSAIRES EN RAISON DE PELUCHES DE TAPIS, DE TISSUS DE RECOUVREMENT, ETC.
- IL EST IMPERATIF QUE LES COMPARTIMENTS DE CONTROLE, LE BRULEUR ET LES ESPACES POUR LA CIRCULATION DE L'AIR RESTENT PROPRES.
- NE MODIFIEZ PAS L'APPAREIL.
- LES OUVERTURES DANS LE SOCLE DU POELE A GAZ NE DOIVENT JAMAIS ETRE OBSTRUEES.
- LAISSEZ UN DEGAGEMENT SUFFISANT POUR L'ENTRETIEN ET L'UTILISATION DE L'APPAREIL.

SPÉCIFICATIONS TECHNIQUES

Dimensions du SGS

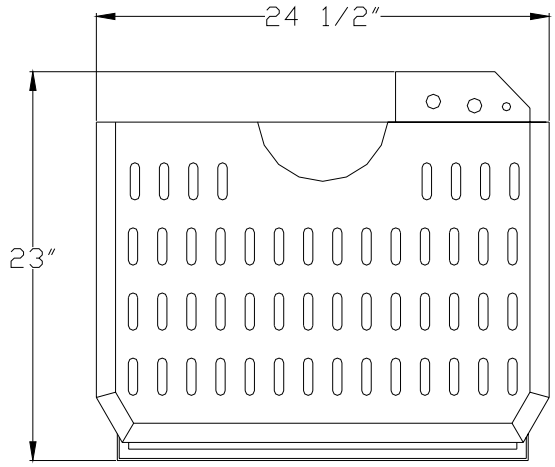

VUE DE DESSUS

Dimensions

hauteur : 27 3/4 po / 706 mm
largeur : 24 1/2 po / 621 mm
profondeur : 23 po / 585 mm

Vitre céramique

8 3/4 po x 16 5/8 po
222 mm x 422 mm

Poids

115 lbs / 53 kg

Couleur

noir métallique

Dégagement aux matériaux combustibles

- Arrière : 7 po 180 mm
- Côté : 7 po 180 mm
- Coin : 4 po 100 mm
- Dessus : 36 po 915 mm
- Plancher combustible [Note 1]

Note 1 :Votre appareil a été testé avec succès sur un plancher de bois. N'installez pas votre appareil sur un tapis. Choisissez plutôt un plancher de céramique ou de bois.

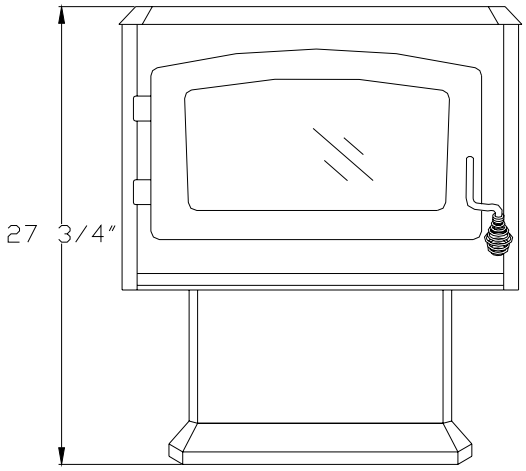

VUE DE FACE

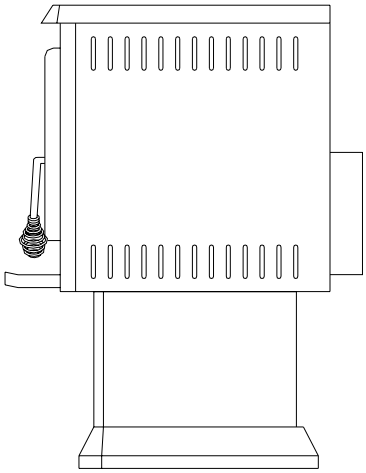

VUE DE COTE

Dimensions du SGS II

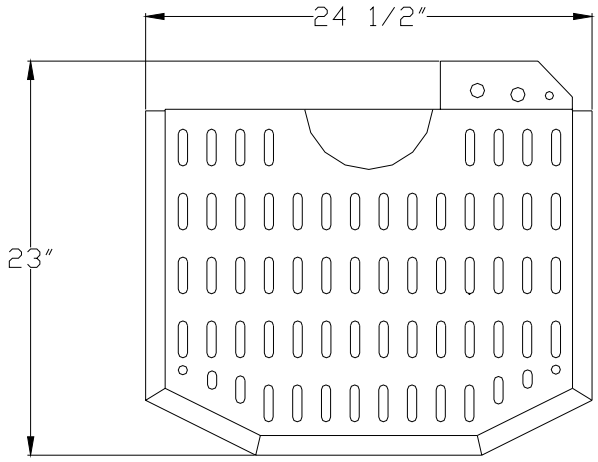

VUE DE DESSUS

Dimensions

hauteur : 27 3/4 po / 706 mm
largeur : 24 1/2 po / 621 mm
profondeur : 23 po / 585 mm

Vitre céramique

Devant : 11 1/2 po x 12 1/2 po
292 mm x 318 mm
Côtés : 4 3/8 po x 12 1/2 po
111 mm x 318 mm

Poids

122 lbs / 56 kg

Couleur

noir métallique

Dégagement aux matériaux combustibles

- Arrière : 7 po 180 mm
- Côté : 7 po 180 mm
- Coin : 4 po 100 mm
- Dessus : 36 po 915 mm
- Plancher combustible [Note 1]

Note 1 :Votre appareil a été testé avec succès sur un plancher de bois. N'installez pas votre appareil sur un tapis. Choisissez plutôt un plancher de céramique ou de bois.

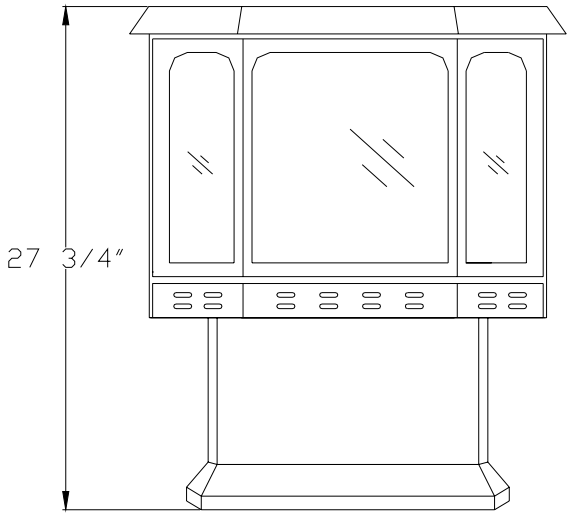

VUE DE FACE

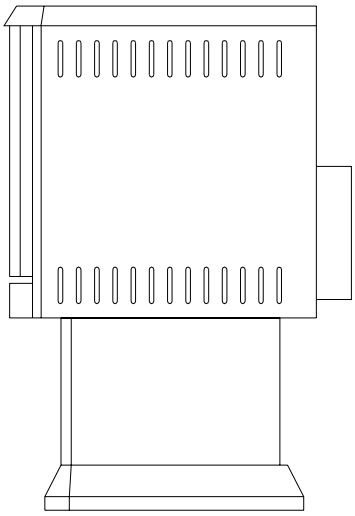

VUE DE COTE

Brûleur

		Gaz naturel		Gaz propane	
Capacité nominale, BTU/h (kW)	minimum :	19 000	(5,6)	20 000	(5,9)
(Débit calorifique)	maximum :	28 500	(8,4)	26 000	(7,6)
Pression d'alimentation, po CE (kPa)	minimum :	5,0	(1,3)	11,0	(2,8)
(Entrée de la vanne)	maximum :	7,0	(1,8)	14,0	(3,5)
Pression d'admission, po CE (kPa)	minimum :	1,6	(0,4)	6,3	(1,7)
(Sortie de la vanne)	maximum :	3,5	(0,9)	10,0	(2,5)
Injecteur du brûleur, ∅ :		#36 DMS		#52 DMS	

Vannes à gaz

	Gaz naturel	Gaz propane
S.I.T. Controls USA	Modèle SIT 0.820.634 Nova mV	Modèle SIT 0.820.633 Nova mV
Honeywell	VS8420E8001B	VS8420E8001B

VOTRE POÊLE SGS EST ÉQUIPÉ D'UNE VANNE DE CONTRÔLE SOPHISTIQUÉE QUI VOUS GARANTIRA UN USAGE SÉCURITAIRE ET SANS TRACAS DE VOTRE APPAREIL DE CHAUFFAGE. LA VANNE À GAZ FONCTIONNE SANS ÉLECTRICITÉ GRÂCE À L'ÉNERGIE DÉGAGÉE PAR LA FLAMME DE LA VEILLEUSE ET CAPTÉE PAR UN GÉNÉRATEUR THERMIQUE (APPELÉ AUSSI THERMOPILE). L'ADMISSION DU GAZ CARBURANT AU BRÛLEUR SE FAIT DONC SEULEMENT LORSQUE LES CONDITIONS SÉCURITAIRES SONT PRÉSENTES.

Ajustements de la pression

Dans le cas d'une installation aux Etats-Unis, référez-vous au code du gaz pour des altitudes supérieures à 2000' (610m)

- **Tout ajustement de la vanne doit être effectué par une personne qualifiée.**
- Lors d'un test de fuite (sous pression) du système d'alimentation en gaz, pour toute pression excédant ½ psi (14 po CE), l'appareil et sa vanne doivent être déconnectés de la ligne d'alimentation en gaz ;
- Lors d'un test de fuite où la pression est égale ou inférieure à 1/2psi (14 po CE), l'appareil doit être isolé de l'alimentation en gaz en fermant manuellement la vanne d'isolation (position ''OFF'').

GAZ NATUREL

La pression d'alimentation en gaz (à l'entrée de la vanne) doit être au minimum 5,0 po CE et au maximum 7,0 po CE. L'ouverture de l'orifice est de #36 DMS.

ELEVATION	ENTRÉE	
0-4500 pi (0-1400m)	28 500 BTU/h	(8.4 kW)
plus de 4500 pi (1400 m)	28 500 BTU/h	(8.4 kW) moins 4% par 1000 pi (300 m)
	réduire la pression d'admission à la vanne de 1/4 po CE par 1000 pi (300 m)	

GAZ PROPANE

La pression d'alimentation (à l'entrée de la vanne) doit être au minimum 11,0 po CE et au maximum 14,0 po CE. L'ouverture de l'orifice est de #52 DMS.

ELEVATION	ENTRÉE	
0-2000 pi (0-610 m)	26 000 BTU/h	(7.6 kW) Pression d'admission 10 po CE
2000-4500 pi (0-1400 m)	24 200 BTU/h	(7.0 kW) Pression d'admission 8.5 po CE
plus de 4500 pi (1400 m)	24 200 BTU/h	(7.6 kW) moins 4% par 1000 pi (300 m)
	réduire la pression d'admission à la vanne de 1 po CE par 1000 pi (300 m)	

NOTE : Le débit calorifique devrait toujours être vérifié lors du premier allumage de l'appareil. Pour ce faire, vérifiez les pressions à l'entrée et à la sortie de la vanne. Ajustez les pressions afin de ne pas dépasser les valeurs indiquées au tableau BRÛLEUR au début de cette page, sous les rubriques pressions d'alimentation et pression d'admission.

Options disponibles

Ensemble de soufflerie AC02050

- Ventilateur tangentiel ultra silencieux
- Régulateur de vitesse (rhéostat)

Ensemble d'interrupteur thermique AC05530

- Interrupteur thermique : le ventilateur démarre à 110 ^{O}F (43 ^{O}C) et s'arrête à 90 ^{O}F (32 ^{O}C)

Ensemble de thermostat mural AC05558

INSTALLATION

Afin de faciliter votre installation, déterminez dès le début ce qui suit :

- Où passera votre conduite d'alimentation en gaz? ;
- Quel système d'évacuation allez-vous employer? ;
- Où passeront vos conduites d'évacuation? ;
- Où sera installé votre terminaison murale dans le respect des normes de sécurité? ;
- L'emplacement de votre appareil dans le respect des dégagements aux matériaux combustibles ;
- La longueur des courses horizontales et verticales des conduites d'évacuation.

Avis de sécurité

- **UNE INSTALLATION INADEQUATE PEUT PROVOQUER UN INCENDIE. SUIVRE LES INSTRUCTIONS D'INSTALLATION. L'INSTALLATION DOIT ETRE CONFORME AUX NORMES DE CONSTRUCTION EN VIGUEUR DANS VOTRE REGION, AINSI QU'AUX CODES D'INSTALLATION D'APPAREILS A GAZ CAN/CGA B149.1 ET B149.2.**
- **L'INSTALLATION DOIT ETRE FAITE PAR UN INSTALLATEUR QUALIFIE.**
- **L'EVACUATION DE CET APPAREIL DOIT SE FAIRE A L'EXTERIEUR.**
- **CET APPAREIL AU GAZ DOIT ETRE RACCORDE A UNE MISE A LA TERRE CONFORMEMENT AU CODE CANADIEN DE L'ELECTRICITE CSA C22.1.**

Choix d'un emplacement

- Limitez la course horizontale (longueur) du tuyau d'évacuation. Placez le poêle le plus près possible d'un mur extérieur ;
- Les dégagements aux matériaux combustibles inscrits à la page suivante ont été testés avec succès lors des essais de certification. Cependant, il est fortement recommandé de laisser un dégagement suffisant pour l'entretien et l'utilisation de l'appareil ;
- Le SGS peut être installé dans une chambre à coucher à la condition de rencontrer les normes et d'installer un thermostat mural ;
- Ne jamais installer le poêle dans un couloir ou près d'un escalier étant donné qu'il peut bloquer le passage dans le cas d'un incendie ;
- **Un appareil au gaz ne doit pas être raccordé à une cheminée desservant un autre appareil utilisant comme combustible le bois ou l'huile.**

Dégagements aux matériaux combustibles

Il faut respecter le dégagement minimum entre le poêle et tous matériaux combustibles lorsque vous installez votre appareil.

DÉGAGEMENTS	
Arrière (po)	7
Côté (po)	7
Coin (po)	4
Dessus (po)	36
Avant (po)	36
Tuyau d'évacuation (po)	1 ½
Plancher	Combustible Note 1

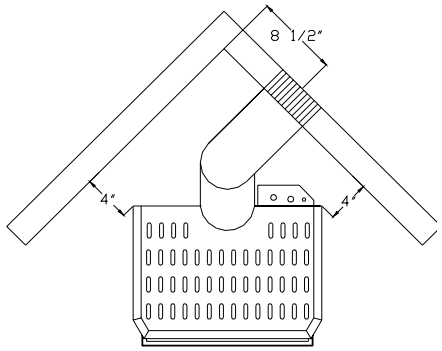

Installation en coin

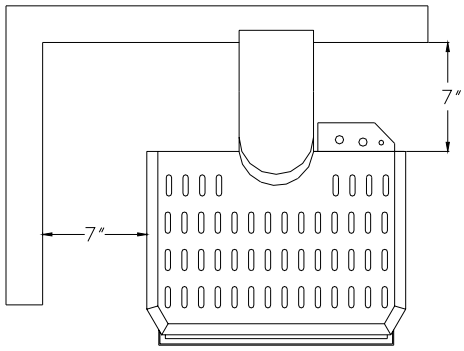

Installation directe

Note 1 : Votre appareil a été testé avec succès sur un plancher de bois. N'installez pas votre poêle sur un tapis. Choisissez plutôt un plancher de céramique ou de bois.

Installation en évacuation directe

Longueurs critiques des conduites d'évacuation

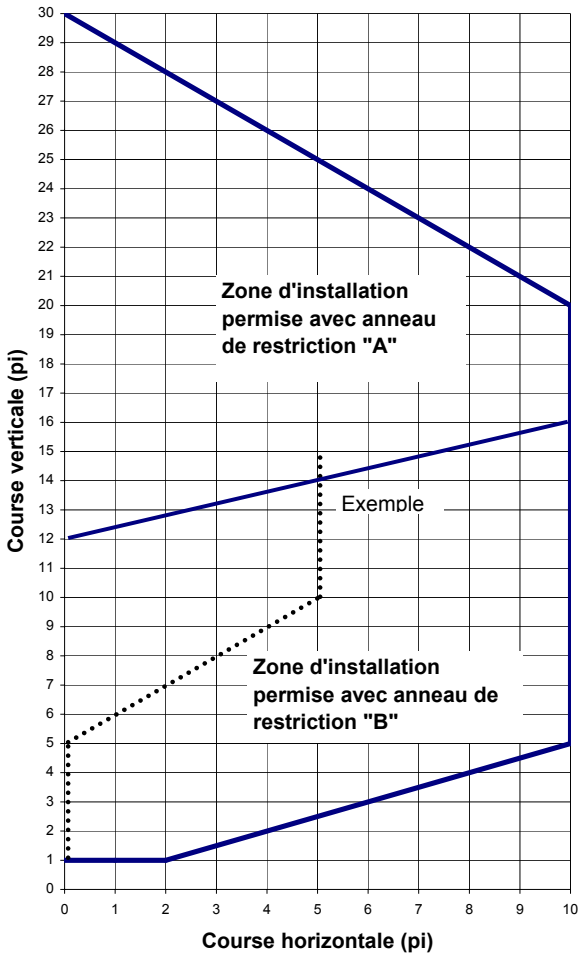

Le présent tableau indique les longueurs maximales à respecter lors de l'installation de votre appareil Drolet avec des tuyaux d'évacuation Cheminées Sécurité International (Secure Vent), Simpson Dura-Vent ou Selkirk (Direct-Temp) seulement (4"X6 5/8").

Le maximum de coudes possibles dans l'ensemble de votre configuration d'installation est de trois (3) coudes de 45° ou un (1) coude de 45° et deux (2) de 90°.

Exemple (en pointillé sur le graphique):

L'exemple sur le graphique montre une installation permise avec une course horizontale totale de 5 pieds et une course verticale totale de 15 pieds. À la jonction de l'appareil, il y a un coude de 45°, ensuite un autre coude 45° à cinq pieds et un à 10 pieds. Le nombre de coudes maximum est atteint; soit 3 de 45°. De plus, cette installation doit commencer avec l'anneau de restriction "A" fourni avec votre appareil.

Installez l'anneau de restriction entre deux sections de tuyau d'évacuation.

Notez bien qu'aucun déplacement horizontal avec une pente négative n'est permis. Conservez une pente de ¼" au pied pour toute longueur horizontale.

Si il y a enchâssure du tuyau d'évacuation elle doit être au minimum de 9" X 9".

Si votre installation se termine à une hauteur supérieure à la ligne de 12 pieds à 16 pieds sur le graphique, vous devez utiliser l'anneau de restriction "A" en le plaçant au départ de votre système d'évacuation.

Localisation sécuritaire de la terminaison murale

Votre appareil SGS évacue ses gaz par une sortie installée sur un mur extérieur de votre maison. Vous devez tenir compte de toutes les restrictions imposées par les normes de sécurité régissant l'installation d'appareils au gaz avant de sélectionner l'emplacement définitif de votre poêle.

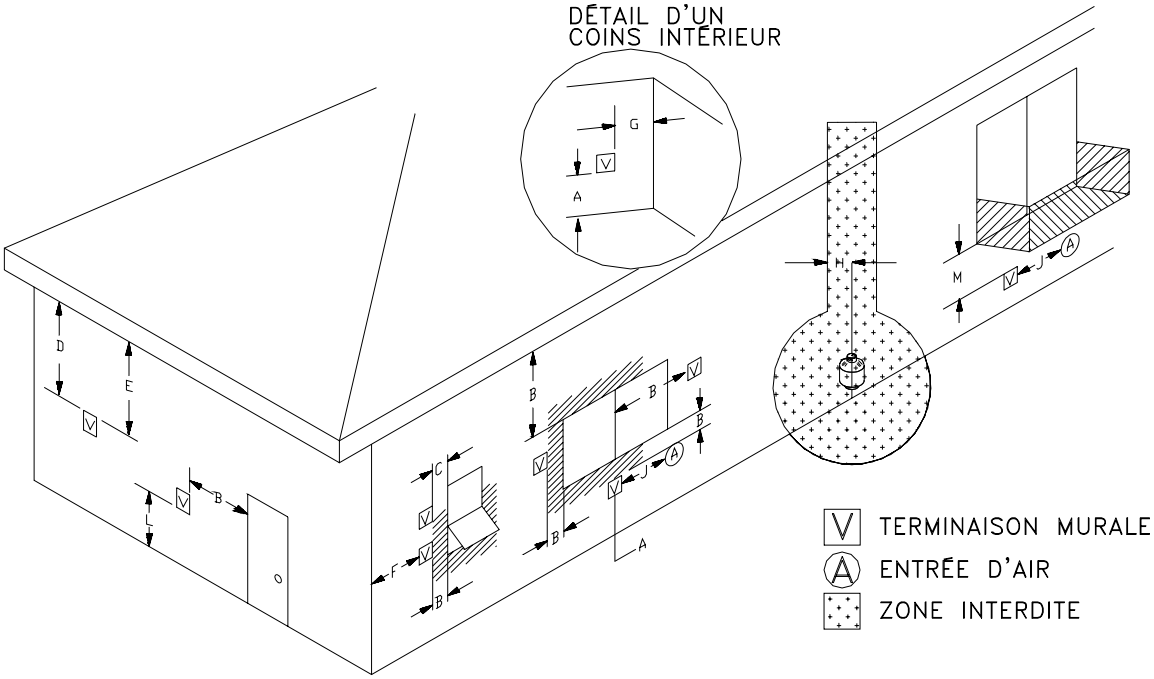

LÉGENDE

A. 12'' Dégagement au-dessus du sol, d'une véranda, d'un patio ou d'un balcon
B. 12'' Dégagement autour d'une fenêtre ou d'une porte qui peut s'ouvrir
C. 12'' Dégagement autour d'une fenêtre qui ne peut s'ouvrir
D. 18'' Dégagement vertical sous un soffite ventilé situé au-dessus de la terminaison murale, (installation en coin et directe)
24'' Dégagement vertical sous un soffite ventilé, (Installation au sous-sol et rez-de-chaussée)
E. 12'' Dégagement sous un soffite non ventilé, (installation en coin et directe)
24'' Dégagement sous un soffite non ventilé, (Installation de sous-sol)
F. 12'' Dégagement d'un coin extérieur
G. 12'' Dégagement d'un coin intérieur
H. 36'' Dégagement de chaque côté d'un régulateur/compteur à gaz et se prolongeant verticalement à 15pi.
I. 36'' Dégagement de la sortie de l'évent d'un régulateur
J. 12'' Dégagement de l'entrée d'air non mécanique d'un bâtiment ou d'admission d'air d'un autre appareil de combustion
K. 72'' Dégagement d'une entrée d'air mécanique
L. 84'' Dégagement au-dessus d'un trottoir revêtu ou d'une entrée revêtue située sur une propriété publique. Une sortie ne doit pas être installée au-dessus d'un trottoir ou d'une entrée revêtue située entre deux maisons uni-familiales et utilisée par les deux habitations.
M. 12'' Dégagement sous une véranda, un patio ou un balcon. Permis seulement si la véranda, le patio ou le balcon est complètement ouvert sur un minimum de deux côtés sous le plancher.

- ❖ Il est possible que différents dégagements s'appliquent selon les codes ou règlements en vigueur dans votre région.
- ❖ Lorsque la terminaison murale est accessible, un garde approuvé doit être installé autour de celle-ci.
- ❖ La terminaison murale ne peut être installée en retrait ni dans le mur ni dans le lambris extérieur et en coin.

En résumé : La terminaison murale du système d'évacuation ne peut être installée :

- À moins de 3 pi d'une admission d'air mécanique d'un bâtiment;
- À moins de 12 po d'un mur perpendiculaire;
- Sous une fenêtre qui s'ouvre en pivotant.

De plus, dans une structure à trois murs et un toit, la terminaison murale ne doit pas être installée :

- À plus de 72'' de l'ouverture extérieure.
- Si le plafond excède les murs de plus de 24''.

Installation des conduites d'évacuation murales Drolet

Installation de l'ensemble d'évacuation directe et en coin AC02000:

Le système d'évacuation coaxial en tuyau rigide de 4" X 6 5/8" de couleur noire comprend:

1- Coude 45°
2- Tuyau 24"
3- Coude 90°
4- Tuyau 24"
5- Tuyau ajustable
6- Plaque de finition noire
7- Coupe feu mural
8- Terminaison périscopique

Note : L'anneau de restriction est fourni avec votre poêle. Insérez l'anneau entre la section 1 et 2.

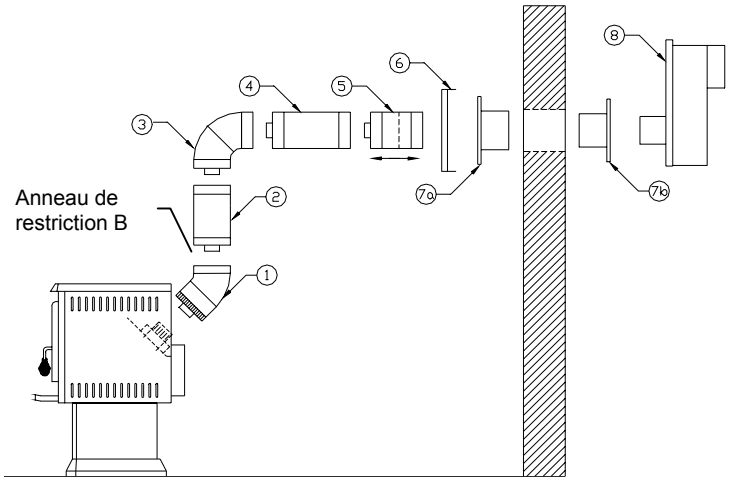

1. Placez le poêle à l'emplacement de votre choix pour l'installation ;
2. Installez temporairement les sections #1, #2, #3 et #4 afin de localiser l'ouverture à faire dans le mur extérieur. Pour l'installation en coin, faites pivoter le coude #3 de 45° afin qu'il soit perpendiculaire au mur extérieur;

NOTE : La section horizontale doit avoir une pente ascendante de ¼ '' au pied.

3. Percez un trou d'au moins 9 1/2'' x 9 1/2''po dans le mur afin d'y introduire le coupe feu mural (#7a et 7b);
4. Coupez le coupe feu mural (#7a et 7b) à la longueur nécessaire selon l'épaisseur du mur, le glisser dans l'ouverture et vissez en place au moyen de 8 vis à bois #10 x 1 ½";
5. Fixez sur le mur extérieur la terminaison murale (#8) avec des vis à bois de 1 ½'';
6. Installez la plaque de finition #6 avec des vis de finition noires en utilisant le tuyau #5 pour centrer le tout avec le coupe feu #7a. Retirez le tuyau #5;
7. Installez le coude #1 de 45° sur l'appareil en prenant soin de mettre le bout femelle de 6 5/8" et male de 4" vers l'appareil. Assurez-vous que le tout s'emboîte solidement;
   NOTE : Tous les joints doivent être scellés avec du scellant à joint résistant aux hautes températures, soit 700°F à 1050°F fourni dans l'emballage du poêle;
8. Répétez l'étape 7 pour les sections #2, 3, 4 et 5. La section #5 est ajustable en longueur pour faciliter le raccordement avec la terminaison murale;
9. Scellez le joint entre le mur extérieur et la terminaison murale afin d'éviter les fuites d'eau dans la maison ;
10. Fixez l'appareil au sol en le vissant au plancher. Les trous de fixation sont situés de chaque côté de la base.

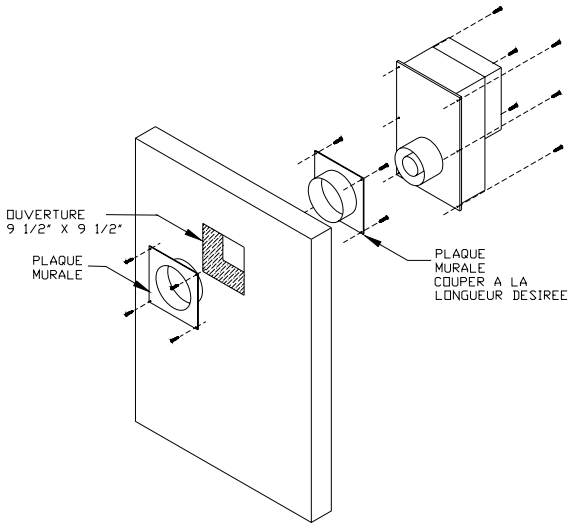

Installation de l'ensemble d'évacuation pour sous-sol AC02010:

Le système d'évacuation coaxial en tuyau rigide de 4" X 6 5/8" de couleur noire comprend:

1- Coude 45°
2- Deux tuyaux 24"
3- Coude 90°
4- Tuyau 24"
5- Tuyau ajustable
6- Plaque de finition noire
7- Coupe feu mural
8- Terminaison périscopique

Note : L'anneau de restriction est fourni avec votre poêle. Insérez l'anneau entre la section 1 et 2.

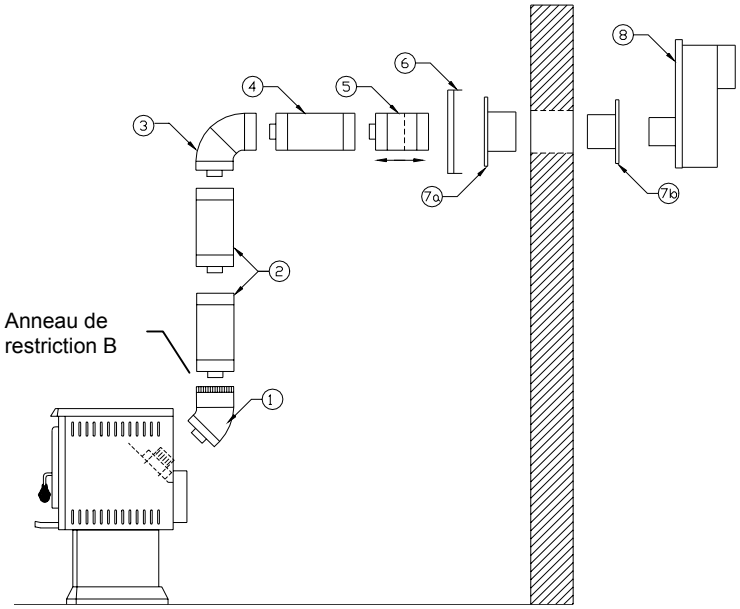

1. Placez le poêle à l'emplacement de votre choix pour l'installation ;
2. Installez temporairement les sections #1, #2, #3 et #4 afin de localiser l'ouverture à faire dans le mur extérieur. Pour l'installation en coin, faites pivoter le coude #3 de 45° afin qu'il soit perpendiculaire au mur extérieur;

NOTE : La section horizontale doit avoir une pente ascendante de ¼ '' au pied.

3. Percez un trou d'au moins 9 1/2'' x 9 1/2''po dans le mur afin d'y introduire le coupe feu mural (#7a et 7b);
4. Coupez le coupe feu mural (#7a et 7b) à la longueur nécessaire selon l'épaisseur du mur, le glisser dans l'ouverture et vissez en place au moyen de 8 vis à bois #10 x 1 ½";
5. Fixez sur le mur extérieur la terminaison murale (#8) avec des vis à bois de 1 ½'';
6. Installez la plaque de finition #6 avec des vis de finition noires en utilisant le tuyau #5 pour centrer le tout avec le coupe feu #7a. Retirez le tuyau #5;
7. Installez le coude #1 de 45° sur l'appareil en prenant soin de mettre le bout femelle de 6 5/8" et male de 4" vers l'appareil. Assurez-vous que le tout s'emboîte solidement;
   NOTE : Tous les joints doivent être scellés avec du scellant à joint résistant aux hautes températures, soit 700°F à 1050°F fourni dans l'emballage du poêle;
8. Répétez l'étape 7 pour les sections #2, 3, 4 et 5. La section #5 est ajustable en longueur pour faciliter le raccordement avec la terminaison murale;
9. Scellez le joint entre le mur extérieur et la terminaison murale afin d'éviter les fuites d'eau dans la maison ;
10. Fixez l'appareil au sol en le vissant au plancher. Les trous de fixation sont situés de chaque côté de la base.

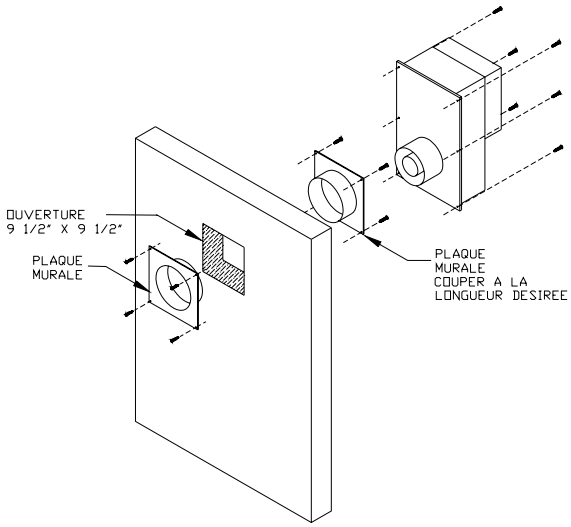

Installation en évacuation à gaz ventilée ("B-Vent")

Pour l'installation de votre appareil en évacuation "B-vent", vous devez utiliser un tuyau d'évacuation de type B de 4" de diamètre. Il est important que vous respectiez les longueurs de tuyau critiques horizontales et verticales. Référez-vous au diagramme de la rubrique suivante.

Au lieu d'utiliser un tuyau B-Vent standard, il est possible d'utiliser un tuyau flexible de 4'' de diamètre en aluminium dans une cheminée existante. Référez-vous au code d'installation de votre secteur ou aux codes CAN/CGA B-149 ou ANSI Z223-1 et aux instructions du fabricant de tuyau flexible.

ATTENTION : TOUJOURS UTILISEZ UN TUYAU APPROUVÉ POUR LE GAZ. NE JAMAIS UTILISEZ UN TUYAU SIMPLE DE 6'' DE DIAMÈTRE.

Longueurs critiques des conduites d'évacuation

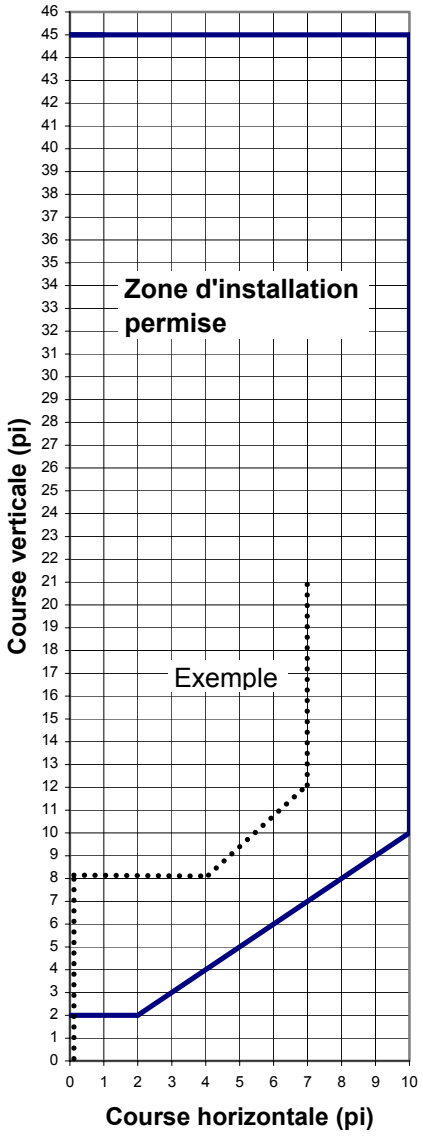

Le maximum de coudes possibles dans l'ensemble de votre configuration d'installation est de deux (2) coudes 90°. Chacun des coudes de 90° peut être remplacé par deux (2) coudes de 45°.

Exemple (en pointillé sur le graphique):

L'exemple sur le graphique montre une installation permise avec une course horizontale totale de 7 pieds et une course verticale totale de 21 pieds. Le nombre de coude maximum est atteint soit 2 de 45° et 1 de 90°.

Notez bien qu'aucun déplacement horizontal avec une pente négative n'est permis. De plus, aucune sortie de gaz n'est possible à l'horizontale. Conservez une pente de ¼" au pied pour toutes longueurs horizontales.

Conversion de l'appareil à l'évacuation "B-Vent"

Les instructions suivantes ne s'applique pas à une installation en évacuation directe. Votre poêle Drolet vous est vendu de série prêt à être installé en évacuation directe. Informez-vous à votre revendeur Drolet pour vous procurer l'ensemble de conversion. Pour installer votre appareil selon une installation "B-vent", veuillez suivre les instructions fort simples que voici :

1. Enlevez les panneaux décoratifs (1) en dévissant les deux vis situées à l'arrière du poêle et en glissant les panneaux vers l'avant. 2. Dévissez et enlevez les trappes d'air (2) situées de chaque côté de l'appareil. Réinstallez les côtés décoratifs.	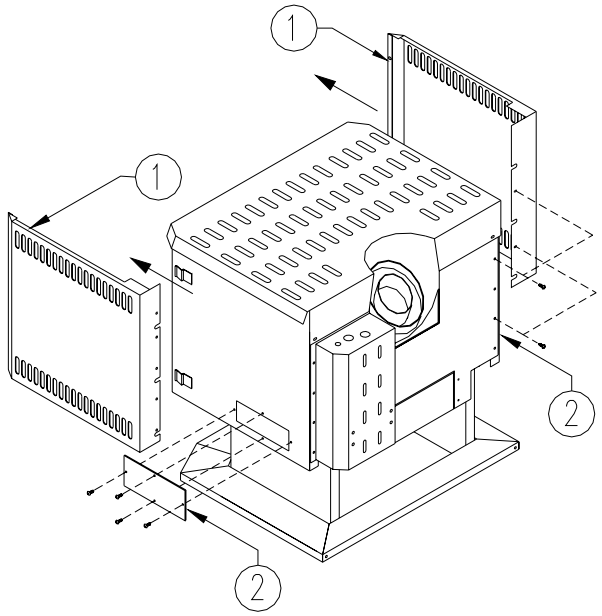
3. Enlevez le dessus du poêle (3) en dévissant les deux vis de retenue à l'arrière et en glissant le dessus vers l'arrière. 4. Insérez l'anneau de blocage (4) afin d'obstruer l'entrée d'air.	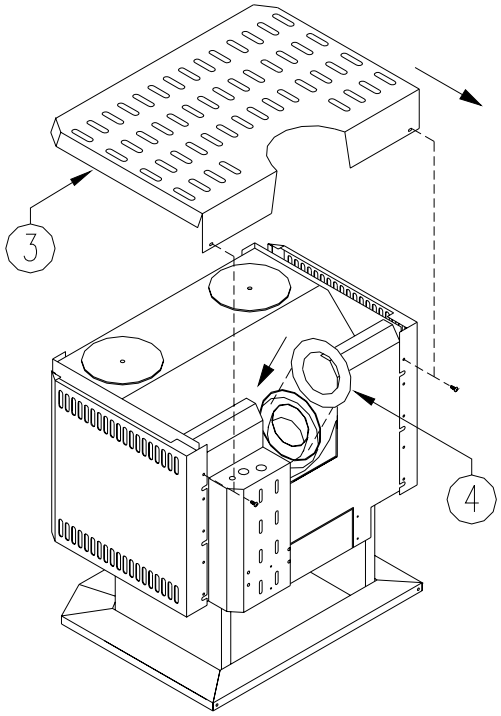

5. Enlevez la partie métallique (6) du coupe-chaleur de dos à l'aide d'un tournevis plat. Dévissez légèrement les deux vis (de chaque côté de la sortie des gaz) sans les enlever. Installez la hotte d'évacuation (5). Glissez la hotte en place et resserrez le tout solidement.

6. Enlevez les quatre vis du couvercle de valve (7) et le soulever.

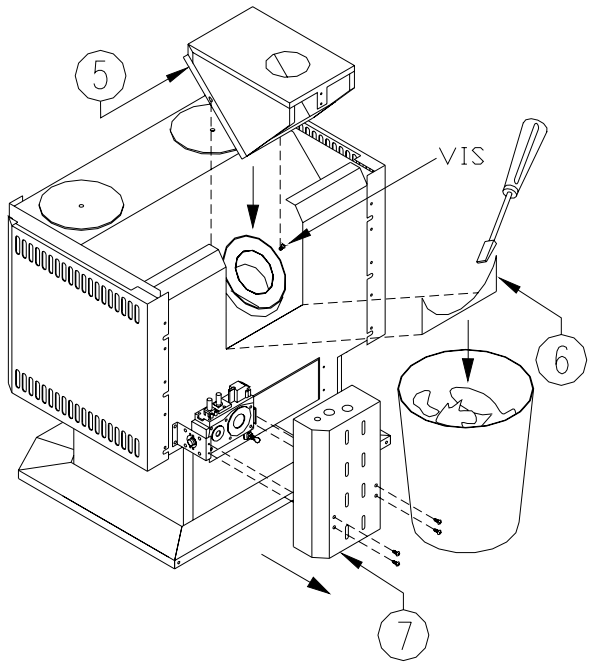

7. Dévissez la thermocouple (8) du dessous de la valve et vissez au même endroit le bloc interrupteur de thermocouple (9). Réinstallez la thermocouple (8) dans le bloc interrupteur (9). Connectez les deux fils du thermodisque de sécurité de la hotte (10) aux bornes du bloc interrupteur.

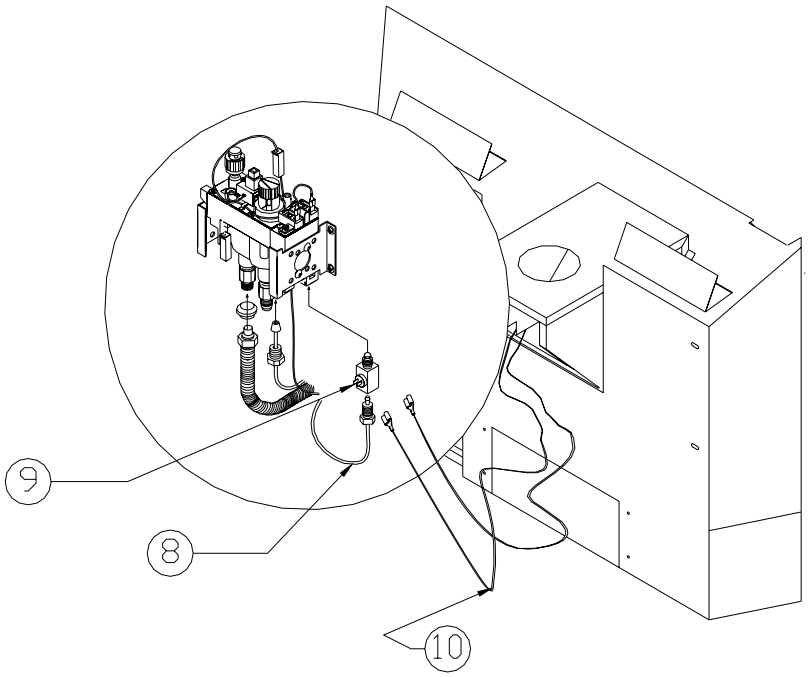

Raccordement au gaz

- Amenez à l'endroit désiré une conduite de gaz métallique d'au moins 3/8'' NPT.
- Installez un robinet d'arrêt sur la conduite de gaz. Serrez toutes les pièces en utilisant un scellant pour joints de tuyau.
- Vérifiez l'étanchéité de la conduite de gaz. Pour ce faire, utilisez une eau savonneuse.

ATTENTION : NE PAS UTILISER UNE FLAMME NUE POUR EFFECTUER UN TEST DE FUITE.

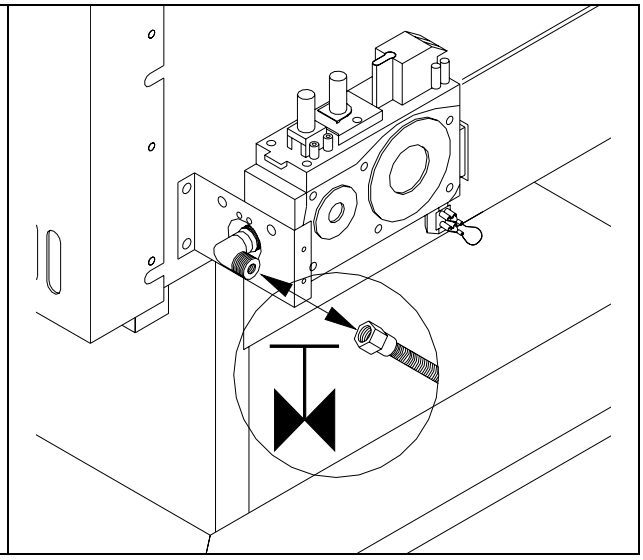

Installation des bûches

1. Placez la bûche (1) à l'arrière. Prenez soin de la positionner en fonction des encoches situées derrière la bûche et des guides de centrage situés sur l'âtre.
2. Positionnez les bûches (2) et (3) à l'aide des guides sur le brûleur et alignez avec les encoches situées derrière les bûches.
3. Placez la bûche (4) dans les encoches situées sur le dessus de la bûche (1) et (2).
4. De même, la bûche (5) doit être posée sur la bûche (3) et la bûche (4).

MISE EN GARDE : Si vous devez nettoyer vos bûches, faites-le avec un pinceau souple sinon vous risquez de les briser.

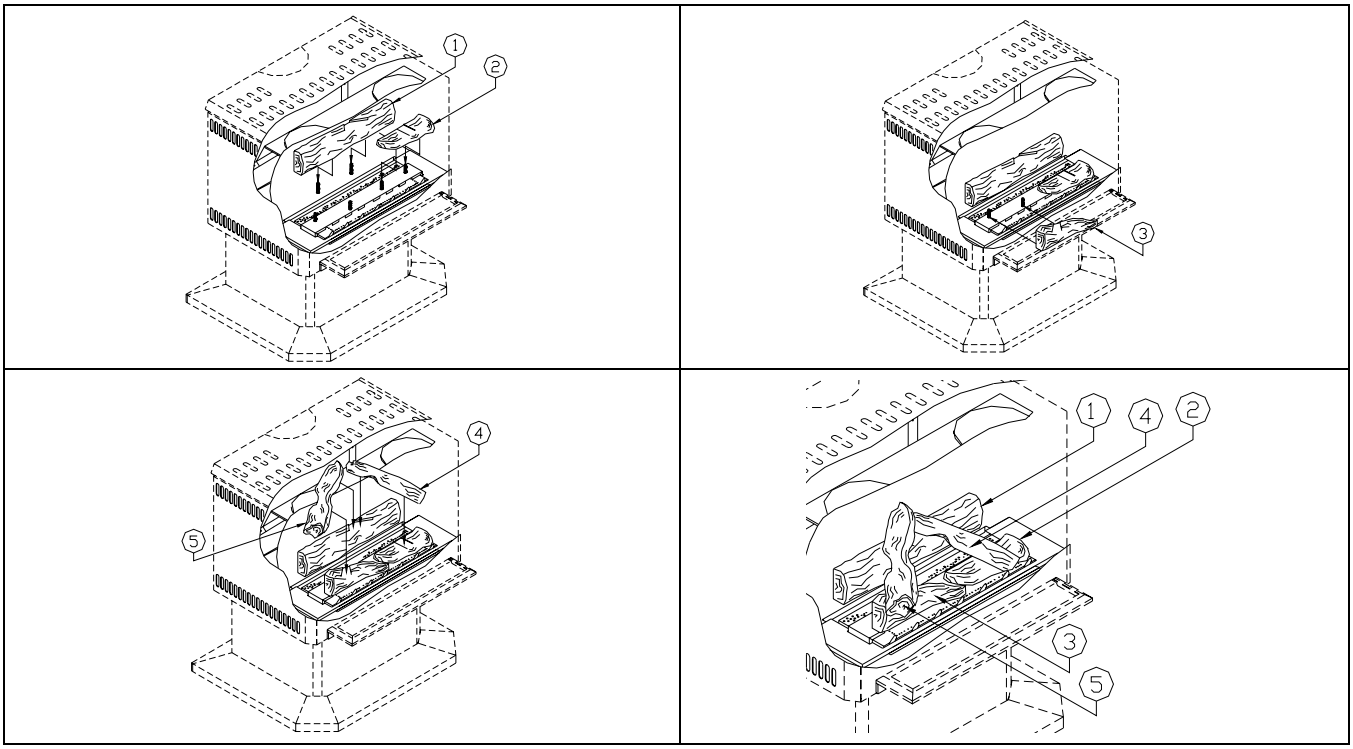

Installation de l'ensemble de braise

MISE EN GARDE : L'obstruction des trous du brûleur peut causer des difficultés d'allumage, retarder l'ignition, affecter l'allure de la flamme et générer des dépôts de carbone sur les bûches.

1. Déposez des morceaux de laine d'environ 1/2 po derrière la série avant des trous situés sur le brûleur.
2. Allumez votre appareil. Modifiez la configuration de la laine afin d'obtenir l'effet de braise désiré. Plus la laine est près des pores du brûleur, plus l'effet de braise est intense.

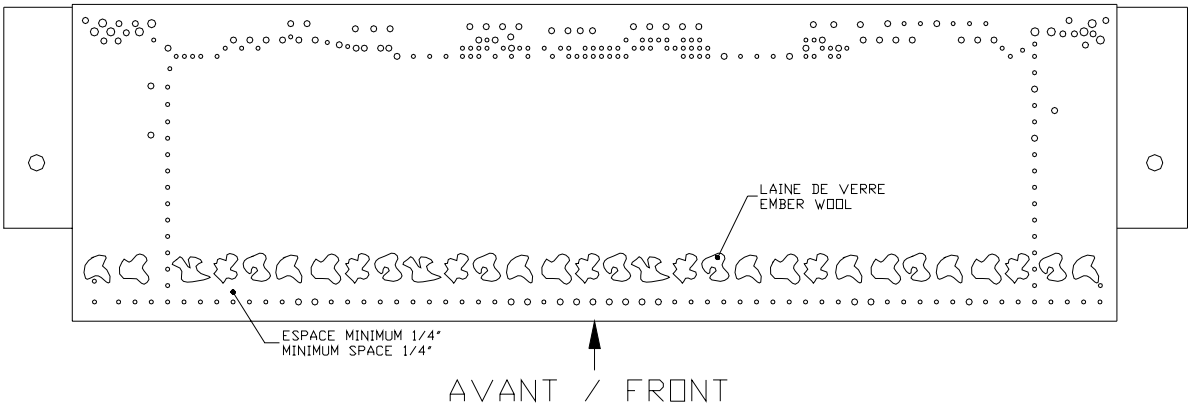

Installation du contour de piédestal (modèle SGS et SGS II)

1. Fixez le poêle au plancher en utilisant les trous de fixation situés de chaque côté de la base de l'appareil;
2. Glissez le contour du socle de l'avant vers l'arrière en prenant soin de ne pas égratigner la base;
3. Fixez la partie arrière au moyen des vis fournies dans l'emballage.

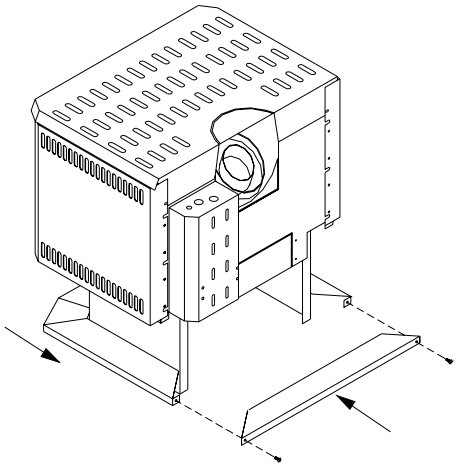

OPÉRATION DE VOTRE APPAREIL

Conseils de sécurité

ATTENTION :

- **DUES AUX TEMPERATURES ELEVEES DE SES PAROIS, CET APPAREIL DEVRAIT ETRE INSTALLE HORS DES LIEUX PASSANTS, LOIN DES MEUBLES ET/OU DRAPERIES.**
- **L'INSTALLATION DE L'APPAREIL, LE RACCORD A LA CHEMINEE, LE RACCORD A L'ALIMENTATION DU GAZ, LA MISE EN SERVICE OU TOUT AUTRE AJUSTEMENT DOIVENT ETRE MENES PAR UN INSTALLATEUR QUALIFIE.**

- Avant d'installer l'appareil, assurez-vous qu'il est en parfaite condition. Des contrôles doivent être faits afin de vérifier que la porte ferme correctement, que les systèmes de réglage fonctionnent efficacement et que les conduits d'évacuation des fumées ne soient pas obstrués.
- Assurez-vous que l'appareil a été fabriqué en conformité avec le gaz utilisé dans votre zone d'installation, en vous référant à la plaque signalétique fixée sous l'appareil près de la valve de contrôle.
- L'installation de la conduite d'alimentation en gaz doit être en conformité avec les normes d'installation. Votre appareil doit être isolé de la conduite d'alimentation en gaz par une vanne manuelle. Lors des essais de fuite sur la ligne d'alimentation en gaz, si la pression à laquelle les tests sont faits est supérieure à ½ psig (3,5 kPa), déconnectez le poêle de la conduite d'alimentation. Si les tests de fuite sont effectués à une pression moindre, fermez seulement la vanne d'isolation.
- Ne pas utiliser l'appareil s'il a été immergé dans l'eau. Appelez immédiatement un technicien qualifié pour une inspection et remplacement de pièces ayant été en contact avec l'eau. Assurez-vous que le système d'évacuation n'est pas obstrué.
- Dégagez tous matériaux combustibles, essence ainsi que tout autre produit inflammable, à proximité de l'appareil. Assurez-vous que les bûches sont aux endroits appropriés.

Instructions d'allumage

Lors du premier allumage, une odeur peut se dégager de l'appareil. Ceci est normal dû à l'évaporation des matières huileuses et de la cuisson de la peinture. Ouvrir une fenêtre pour bien aérer. La vitre en pyrocéramique peut requérir un nettoyage immédiatement après les premiers allumages. Bien lire la section sur les instructions d'entretien.

Premier allumage

AVERTISSEMENT: Les instructions d'allumage doivent être suivies exactement telles qu'indiquées afin d'éviter de sérieux dommages à votre propriété ou des blessures graves.

- Tournez le bouton du robinet à gaz en position «OFF» (ARRÊT) et attendre cinq minutes.
- Si vous percevez une odeur de gaz, **Arrêtez** et suivre les instructions de la page couverture.
- Tournez le bouton du robinet à gaz en position «PILOT»
- Localisez la veilleuse sous la partie droite de la bûche arrière (#1).
- Appuyez à fond sur le bouton de la vanne à gaz et maintenez-le enfoncé tout en appuyant sur la manette d'ignition (le bouton rouge) plusieurs fois. Vérifiez que la veilleuse s'allume. Gardez enfoncé le bouton de la vanne pendant 5 à 10 secondes puis relâchez. La veilleuse devrait rester allumée, sinon, répétez cette étape de nouveau.
  NOTE : Il se peut que vous ayez à appuyer sur le bouton rouge plusieurs fois pour allumer la veilleuse.
- Tournez le bouton du robinet à gaz dans le sens anti-horaire ↺ en position «ON». La flamme principale s'allumera après quelques secondes.

NOTE IMPORTANTE :

- ❖ Cette vanne est munie d'une thermopile (générateur thermique) et d'un thermocouple. La thermopile sous l'action de la chaleur produite par la flamme de la veilleuse fournie l'énergie nécessaire au fonctionnement de la vanne. Tant qu'il y a une flamme à la veilleuse, la vanne permet l'admission de gaz au brûleur.
- ❖ **Laissez votre appareil refroidir entre deux allumages** : si vous tentez de rallumer votre appareil et que le thermocouple est encore chaud, la vanne refusera l'admission de gaz au brûleur. Laissez refroidir plusieurs minutes. De même, si la flamme de la veilleuse quitte le thermocouple, celui-ci refroidira et

arrêtera l'admission de gaz à la vanne par mesure de sécurité. Si cette situation se présente de façon répétitive, appelez un technicien spécialisé.

Instructions pour éteindre le poêle

Pour éteindre le brûleur et laisser la veilleuse allumée

- Poussez puis tournez dans le sens horaire ↻ le bouton de la vanne à gaz jusqu'à ce qu'il soit à la position «PILOT» (VEILLEUSE).
  Note : en appuyant sur le bouton de la vanne, ceci vous évitera d'atteindre accidentellement la position «OFF» (ARRÊT)

Pour éteindre la veilleuse

- Tournez dans le sens horaire ↻ le bouton de la vanne à gaz jusqu'à ce qu'il soit à la position «OFF» (ARRÊT)

Utilisation d'un thermostat mural (optionnel AC05558)

Note: Utilisez seulement un thermostat millivolt, tout autre type peut endommager votre valve de façon permanente.

L'option de l'ensemble thermostatique mural vous procure automatiquement une pièce tempérée. Il faut choisir un emplacement convenable pour le thermostat. Il devrait se situer à au moins 10' (3,05m) du poêle pour ne pas être affecté par les radiations directes de ce dernier. Consultez le diagramme ci-dessous pour raccorder le thermostat et voir le tableau pour le choix du calibre de fils à utiliser selon la distance nécessaire.

RETIREZ LE FIL BLEU « JUMPER » ENTRE LES BORNES TH ET TPTH DE LA VANNE DE CONTRÔLE DE GAZ. BRANCHEZ LES FILS DU THERMOSTAT SUR CES MÊMES BORNES (TH ET TPTH).

DISTANCE	DIAMÈTRE
20 pi	18GA
30 pi	16GA
40 pi	14GA
50 pi	12GA

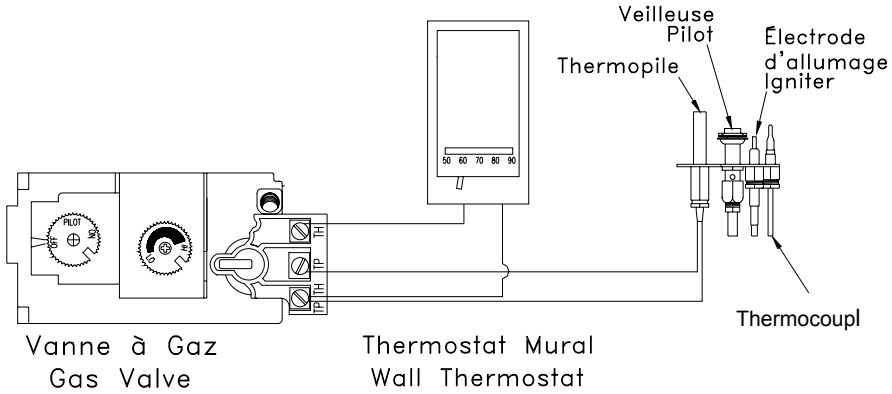

Pour utiliser votre poêle SGS à l'aide d'un thermostat mural, suivez les instructions d'allumage et mettre le contrôle de la vanne à la position ''ON''. Ajustez le thermostat à la température désirée.

Les avantages du ventilateur DROLET

Un ventilateur peut être installé sur votre appareil DROLET. Cette option permet de redistribuer la chaleur à l'avant de votre poêle. Vous obtenez donc une performance accrue puisque le ventilateur vous permet d'étendre le pouvoir de radiation de votre poêle sur une plus grande surface.

Vous pouvez vous procurer le ventilateur DROLET chez le marchand qui vous a préalablement vendu l'appareil. Il suffit de commander la pièce #AC02050. Assurez-vous de bien spécifier le numéro de la pièce. Il est également possible d'acheter un thermodisque qui permet au ventilateur de fonctionner seulement quand le poêle est assez chaud. Le numéro de pièce du thermodisque est le AC05530.

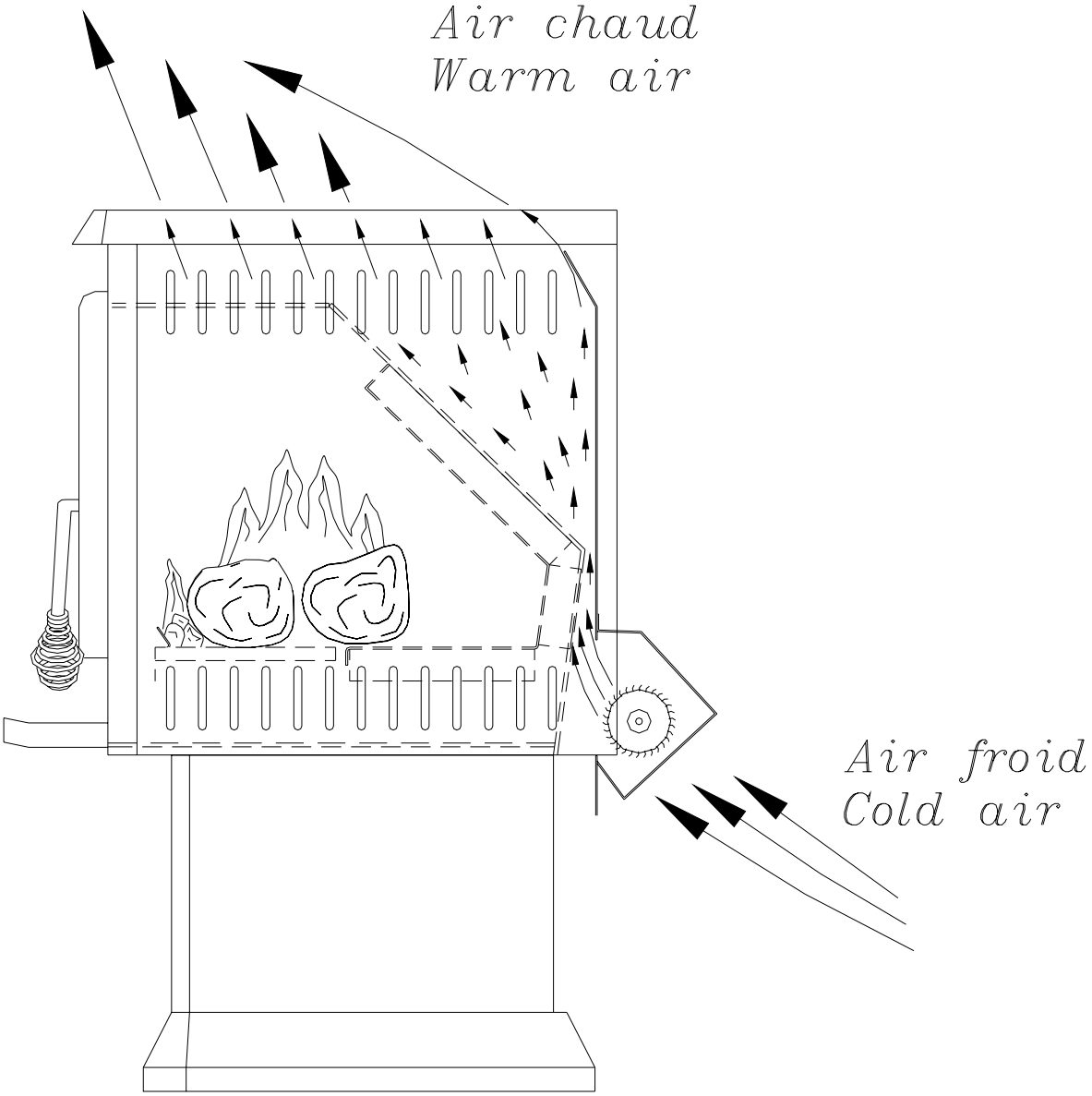

Installation d'un interrupteur thermique (optionnel AC05530)

Suivez les instructions d'installation fournies avec l'interrupteur thermique optionnel.

Pour l'emplacement de l'interrupteur, référez-vous à l'image de droite. Les trous de fixation sont situés sur le dos du poêle en bas à droite.

Note : Le ventilateur se mettra en fonction seulement lorsque la température du couloir de circulation d'air atteindra 110 ^{O}F (43 ^{O}C). Ceci peut prendre entre 30 et 60 minutes de fonctionnement de l'appareil. Le temps de mise en route est en fonction du degré d'intensité du brûleur et des conditions de température dans la pièce où se trouve le poêle.

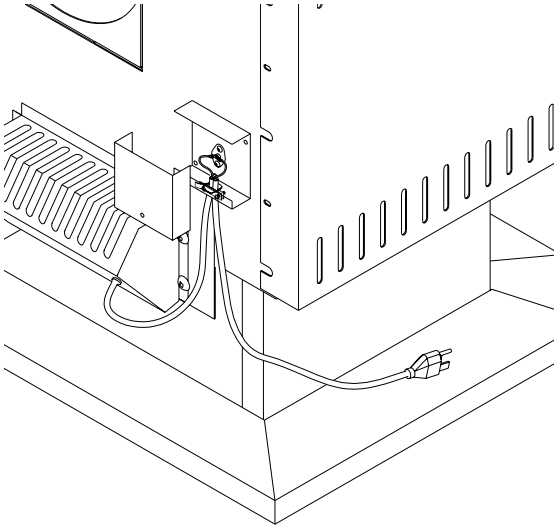

ENTRETIEN DE VOTRE APPAREIL

ATTENTION :

- **COUPEZ L'ALIMENTATION DU GAZ EN FERMANT LE ROBINET D'ARRET ET DEBRANCHEZ L'ALIMENTATION ELECTRIQUE AVANT DE FAIRE L'ENTRETIEN.**
- **IDENTIFIEZ L'EMPLACEMENT DE TOUS LES FILS AVANT DE LES DEBRANCHER POUR L'ENTRETIEN. UNE ERREUR DE CONNECTION PEU AFFECTER LE FONCTIONNEMENT ET CAUSER DES ACCIDENTS.**
- **VERIFIEZ LE FONCTIONNEMENT DE L'APPAREIL APRES L'ENTRETIEN.**
- **NE PAS UTILISER VOTRE APPAREIL SI LA VITRE DE LA PORTE EST ENDOMMAGEE OU CRAQUEE. LE REMPLACEMENT DE LA VITRE DOIT ETRE FAIT PAR UN INSTALLATEUR QUALIFIE.**
- **LA VITRE DE LA PORTE DOIT ETRE TRAITEE AVEC PRECAUTION, NE PAS L'EGRATIGNER OU FERMER LA PORTE BRUSQUEMENT.**

Maintenance annuelle

- Les tuyaux d'évacuation et le poêle au gaz doivent être inspectés au moins une fois par année par un technicien qualifié.
- Le compartiment de contrôle de la vanne, la chambre à combustion, les bûches et le brûleur doivent être nettoyés au moins une fois par année avec un aspirateur ou un pinceau souple dans le cas des bûches.
- Vérifiez si la flamme de la veilleuse s'étend selon le schéma ci-dessous. Réajustez la flamme de la veilleuse au besoin ou nettoyez l'orifice de la veilleuse si un ajustement est impossible.
- Au besoin, nettoyez l'orifice du brûleur. Pour de plus amples informations, se référer à "ajustement" dans la section INSTALLATION.
- Gardez la zone autour du poêle exempt de tous matériaux combustibles, d'essence et d'autres vapeurs et /ou liquides inflammables.
- Dans le cas d'une installation "B-Vent", vérifier l'interrupteur thermique de la hotte d'évacuation.

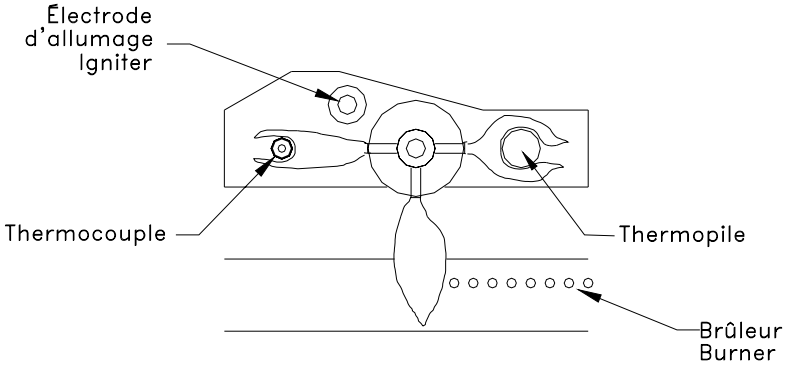

Porte vitrée

Nettoyage

- Ne jamais nettoyer la vitre avec un produit abrasif.
- N'utilisez que les produits conçus à cette fin (consultez votre détaillant) ;
- Ne jamais nettoyer la vitre lorsqu'elle est encore chaude;
- Ne pas utiliser votre appareil si la vitre est brisée ou enlevée.

Réparation

- Voir votre revendeur Drolet afin de vous procurez une vitre de remplacement adéquate, soit un verre en céramique (Robax) de 5mm (3/16") d'épaisseur. N'utilisez aucun matériel de remplacement.
- Après avoir retiré les morceaux de vitres cassées, insérez la nouvelle vitre, installez le joint hermétique et les supports.
- Si le joint hermétique est endommagé, le remplacer avec un produit identique que vous trouverez chez votre détaillant.

Brûleur

Retrait du brûleur

- Ouvrez la porte vitrée. Retirez le contour du brûleur (2) et le déflecteur (3). Dévissez les vis de chaque côté du brûleur (1).
- Glissez le brûleur vers la gauche et tirez-le vers vous. Sortez-le du poêle.

Installation du brûleur

- Remettre le brûleur dans le poêle et le pousser vers la droite jusqu'à ce que l'orifice principal (injecteur) pénètre dans le tube de venturi. Le joint d'étanchéité doit être en place sur l'orifice.
- Revissez le brûleur en place.

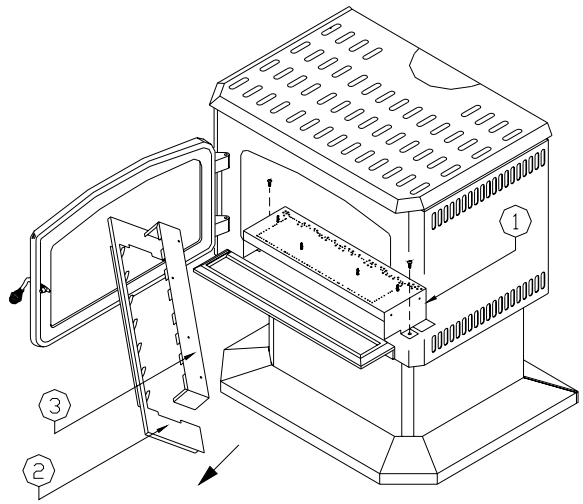

ATTENTION :
L'orifice principal doit être bien inséré dans le tube de venturi. Sinon, il en résulterait de sérieux dommages à l'allumage et un risque élevé d'incendie.

Ajustement de l'obturateur d'air (sous le brûleur)

- Dévissez la vis sur l'obturateur d'air afin de pouvoir en modifier l'ouverture.
- L'obturateur d'air est ouvert de 3/16" pour le gaz naturel et complètement ouvert pour le gaz propane.
- Après approximativement 30 minutes, la flamme devrait être de couleur jaune.

OPTIONS

DESCRIPTION	PIÈCES
Ensemble de thermostat mural (millivolt)	AC05558
Ventilateur tangentiel à vitesse variable	AC02050
Ensemble d'évacuation murale directe et en coin	AC02000
Ensemble d'évacuation murale pour installation sous-sol	AC02010

PIÈCES DE REMPLACEMENT

DESCRIPTION	PIÈCES
Ensemble de 5 bûches	AC05791
Brûleur (gaz naturel et propane)	SE09011-02
Orifice gaz naturel	9071
Orifice gaz propane	9071-01
Veilleuse SIT gaz naturel	49103
Veilleuse SIT propane	49106
Thermocouple SIT	49122
Allumeur piézoélectrique	49128
Vanne à gaz naturel Nova SIT 820	49133
Vanne à gaz propane Nova SIT 820	49126
Interrupteur thermique	44044

1700, rue Léon-Harmel, Québec (Québec) G1N 4R9
tél. : (418) 527-3060 télécopie : (418) 527-4311
courriel : tech@drolet.ca Site web : www.drolet.ca

GARANTIE LIMITÉE

La garantie du manufacturier protège l'acheteur d'origine uniquement et n'est pas transférable. Cette garantie ne s'applique qu'aux appareils neufs, n'ayant été ni modifiés ou réparés depuis leur départ de l'usine. Une preuve d'achat dûment datée (facture) ainsi que le numéro de série de l'appareil doivent être remis à votre revendeur Drolet.

Cette garantie s'applique uniquement dans le cadre d'un usage normal résidentiel. Les dommages résultants d'une mauvaise utilisation, abus, mauvaise installation, manque d'entretien, surchauffe, négligence ou d'accident durant le transport ne sont pas couverts par la présente garantie.

Cette garantie ne couvre pas les égratignures, la corrosion ou la décoloration causée par la chaleur excessive, les abrasifs et nettoyants chimiques. Toute défectuosité ou dommage causés par l'utilisation de pièces autres que celles d'origine du manufacturier annulent la présente garantie.

Cet appareil doit être installé en conformité avec les directives du manuel d'instructions fourni avec l'appareil et les normes locales et nationales d'installations applicables par un technicien qualifié reconnu. Tout appel de service relié à une mauvaise installation ne sera pas honoré par la présente garantie.

L'acheteur devra assumer les frais de transport pour l'inspection en usine d'un appareil ou d'une composante. Si la garantie s'applique, les frais de transport raisonnables seront remboursés. Toute réparation effectuée sous garantie, au domicile de l'acheteur par un technicien qualifié reconnu devra être pré-autorisée par le manufacturier. Le taux horaire du technicien doit également être pré-autorisé et le coût total de la réparation ne doit pas excéder le prix de gros de la pièce défectueuse.

Le manufacturier peut à sa discrétion décider de réparer ou remplacer une pièce ou un appareil après inspection et détermination du problème. Le manufacturier peut à son gré se dégager de toutes ses obligations en remboursant le prix de gros de la pièce défectueuse.

Le manufacturier ne peut être tenu responsable pour tous dommages extraordinaires, indirects ou conséquents, quels qu'ils soient, excédant le prix d'achat original de l'appareil.

DESCRIPTION	APPLICATION DE LA GARANTIE	
	PIÈCES	MAIN D'ŒUVRE
Boîte à feu (soudures seulement)	5 ans	5 ans
Coupe-feu en acier inoxydable	5 ans	1 an
Coupe-feu en acier	2 ans	1 an
Vanne à gaz, électrode d'allumage, thermopile, thermodisque et brûleur	1 ans	1 an
Bûches	N/A	N/A
Vitre céramique (bris thermique seulement)	5 ans	N/A
Peinture, cordon d'étanchéité, ventilateur, thermodisque du ventilateur et rhéostat	1 an	N/A
Or plaqué (ternissure)	5 ans	N/A

Si votre appareil s'avère défectueux, contactez immédiatement votre revendeur Drolet . Prenez soin d'avoir en votre possession les informations suivantes nécessaires au traitement de votre réclamation :

- Nom, adresse et numéro de téléphone;
- Date d'achat, le nom de votre revendeur et preuve d'achat (facture);
- Numéro de série et nom du modèle apparaissant sur la plaque signalétique située derrière l'appareil;
- Nature de la défectuosité et toute information pertinente.

Avant d'acheminer un produit ou une composante à notre usine, vous devez recevoir un numéro d'autorisation de retour de votre représentant ou de votre revendeur Drolet. Toute marchandise expédiée à notre usine sans autorisation de retour sera refusée et retournée à l'expéditeur.